C A ↑ G

# Active 10 Pro

- Processeur MT6878（Dimensity 7300）
- Écran 10.95” - 90 Hz
- 12 Go + 256 Go / 12 Go + 512 Go
- Batterie 30 000 mAh - Charge rapide 55W
- Appareil Photo Principal 108 MP + 20MP
- Appareil Photo Frontal 50 MP
- Déverrouillage par lecteur d’empreinte
- Android 14
- Lampe de camping intégrée 400 lm
-

Noir / Orange

---

## Informations de base

**Modèle:** Active 10 Pro
**Batterie:** 30 000 mAh
**Système d’exploitation:** Android 14
**Mémoire:** 12 Go RAM + 256 Go ROM
**Stockage externe:** Par carte SD jusqu’à 2 To
**Chargeur:** Port Type-C / Charge rapide 55W

**Garantie:** 2 ans
**Disponibilité des pièces détachées (donnée fournisseur):** Pendant 5 ans, à compter de la date de fin de commercialisation
**Fabriqué en:** Chine

## Processeur et GPU

**MT6878（Dimensity 7300）**
4 x A78 2.5GHz+ 4x A55 2.0GHz
**Arm Mali-G615**

## Certification

**Certification des batteries**
UN38.3/MSDS / Fret aérien / Transport maritime

**Certification du matériel**
CE (IEC62133/ROHS/DAS) / FCC

**Certification des logiciels**
GMS

## Dimensions

**Hauteur:** 267,6mm
**Largeur:** 179mm
**Épaisseur:** 19,5mm
**Poids:** 1214g

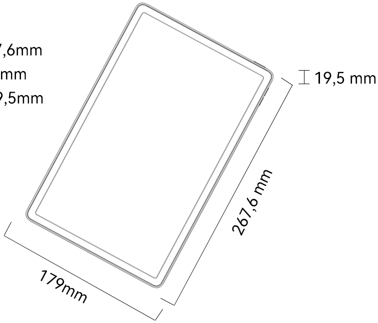

## Appareil Photo

**Appareil photo principal de 108 MP + 20 MP Vision Nocturne**

- Grand capteur d'images 1/1.67" + 1/4"
- Capteur S5KHM6SX03-FGX9(GF)+IMX376
- Imagerie à haute clarté
- Des couleurs plus vraies que nature

**Objectif frontale de 50 MP (S5KJN1SQ03-FGX9)**

- Ouverture F2.25

## Fonction de l'appareil photo

**Prise en charge de l'appareil photo principal**

HDR / Marque d'eau / Mode nuit / Vidéo / Image / Beauté / Mode Pro / Potrait / Time Lapse / Panorama / Smile shutter / Filtre / QR Code

**Capture vidéo arrière**

- 1080p
- 720p
- 480p

**Prise en charge de la caméra frontale**

Miroir / Beauté / Potrait Vidéo / Image / HDR / Potrait/ Filtre / Filigrane de la marque

**Capture vidéo frontale**

- 720p
- 480p

## Batterie et charge

**6 600 mAh**

- Utilisation normale 1-2 jours
- En veille 15 jours
- En appel 22 heures

- Tension de 4.4V

## Affichage

**8.68 pouces**

- Résolution 800 x 1340
- Densité de pixels 180 PPI
- 16.7 millions de couleurs
- Écran IPS
- Rapport d’aspect 10:16
- Rapport écran/corps 85 %
- Luminosité 300 cd/m2

## Réseaux et connectivité

**2 cartes nano SIM ou 1 carte nano SIM + 1 carte SD**

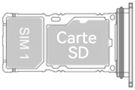

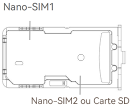

**Bandes réseau prises en charge**

GSM: B2/3/5/8
WCDMA: B1/8
TDD: B40/41
FDD: B1/3/7/8/19/20/28A/28B

**Réseau sans fil**

WIFI: IEEE802.11 a/b/g/n/ac
Bluetooth: BT 5.2
FM: Oui
NFC: Oui
OTG: Compatible

**Géolocalisation**

GPS | Glonass | Galileo | Beidou

*FM: Brancher un casque pour la lecture externe
*NFC: Cela dépend si le pays local le prend en charge
*OTG: Prise en charge de la charge inversée

## Boutons

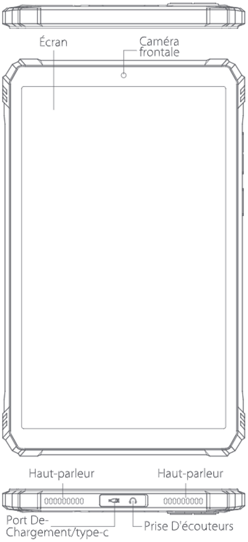

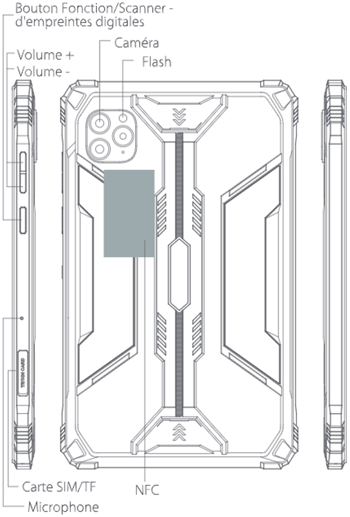

## Capteur matériel

Chargement rapide
Amplificateur de son
G-sensor
Capteur de proximité
Capteur de lumière ambiante
Lecteur d’empreinte digitale

## Multimédia

### Vidéo

Mp4 \ 3gp \ 3gpp \ Avi \ x-flv

### Audio

Ogg \ Aac \ Imy \ Amr \ X-flac \ Mp3

### Image

Jpeg \ Png \ Gif \ Bmp...

## Langues

Anglais, Espagnol, Portugais, Italien, Allemand, Français, Russe, Arabe, Malais, Thaï, Grec, Ukrainien, Croate, Tchèque, Chinois simplifié, Chinois traditionnel.

## Contenu de la boîte

1 x Tablette
1 x Câble USB Type-C
1 x Protège-écran
1 x Manuel d’utilisation

## DAS

Tronc: 1,817 W/kg
Membres: 1,817 W/kg